MONTAGEANLEITUNG

Camas Industrietor 1 Flügel

1. Benötigtes Werkzeug

- Hammer
- Metalldorn
- 3er Imbus
- 5er Imbus
- 6er Imbus

2. Toraufhängung zusammen legen

3. Aufhängung vorbereiten

4. Aufhängung ins Torblatt einbringen

5. Aufhängung ausrichten...

... und festschrauben

6. Torpfosten für...

... DIN Richtung vorbereiten

7. Schraube für Winkelleiste vorbereiten

8. Niete und Schraube...

... in den Torpfosten einbringen...

... und wieder entfernen

9. Zaunanschlussleiste anbringen

10. Aufhängung ausrichten...

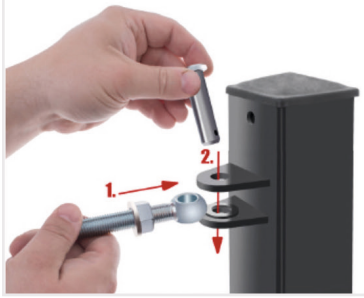

... und einbringen

11. Sicherungssplint einführen...

... und fixieren

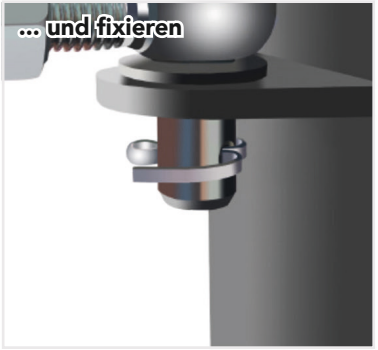

12. Aufhängung fixieren...

... und festschrauben

13. Anschlag anbringen und festschrauben

14. Gummipuffer...

... eindrücken

15. Falls das Schloß nicht zu der DIN Richtung passt...

... lösen und...

... anpassen, wie folgt:

15a.

15b.

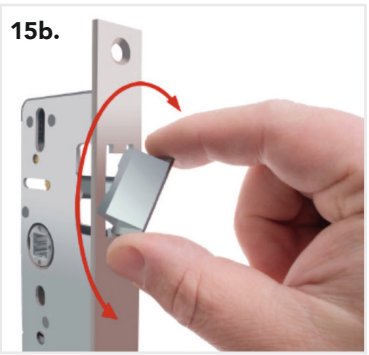

15c.

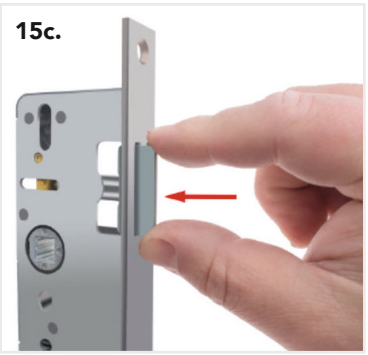

16. Wieder einsetzen...

... und festschrauben

17. Türklinken einsetzen und festschrauben

18.

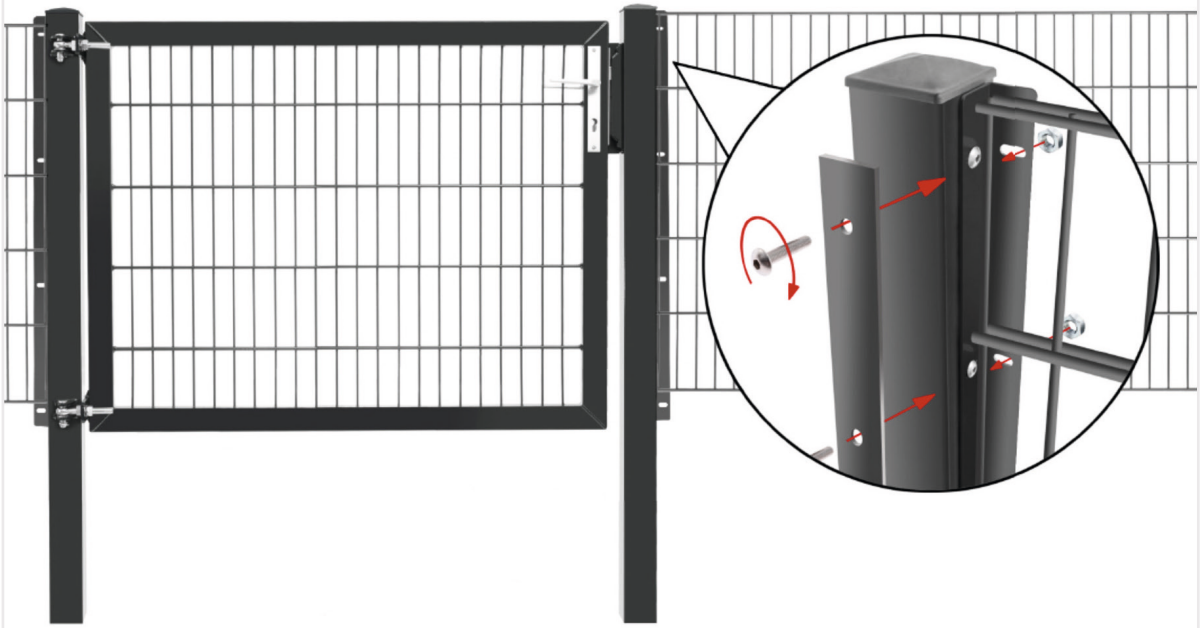

Camas Industrietor
1 Flügel

2/2

CAMAS GmbH
Am Förderturm 10-12
D- 44575 Castrop-Rauxel

E-Mail: info@camas.de
Internet: www.camas.de

Tel.: +49 (0) 2305 – 97 31 40